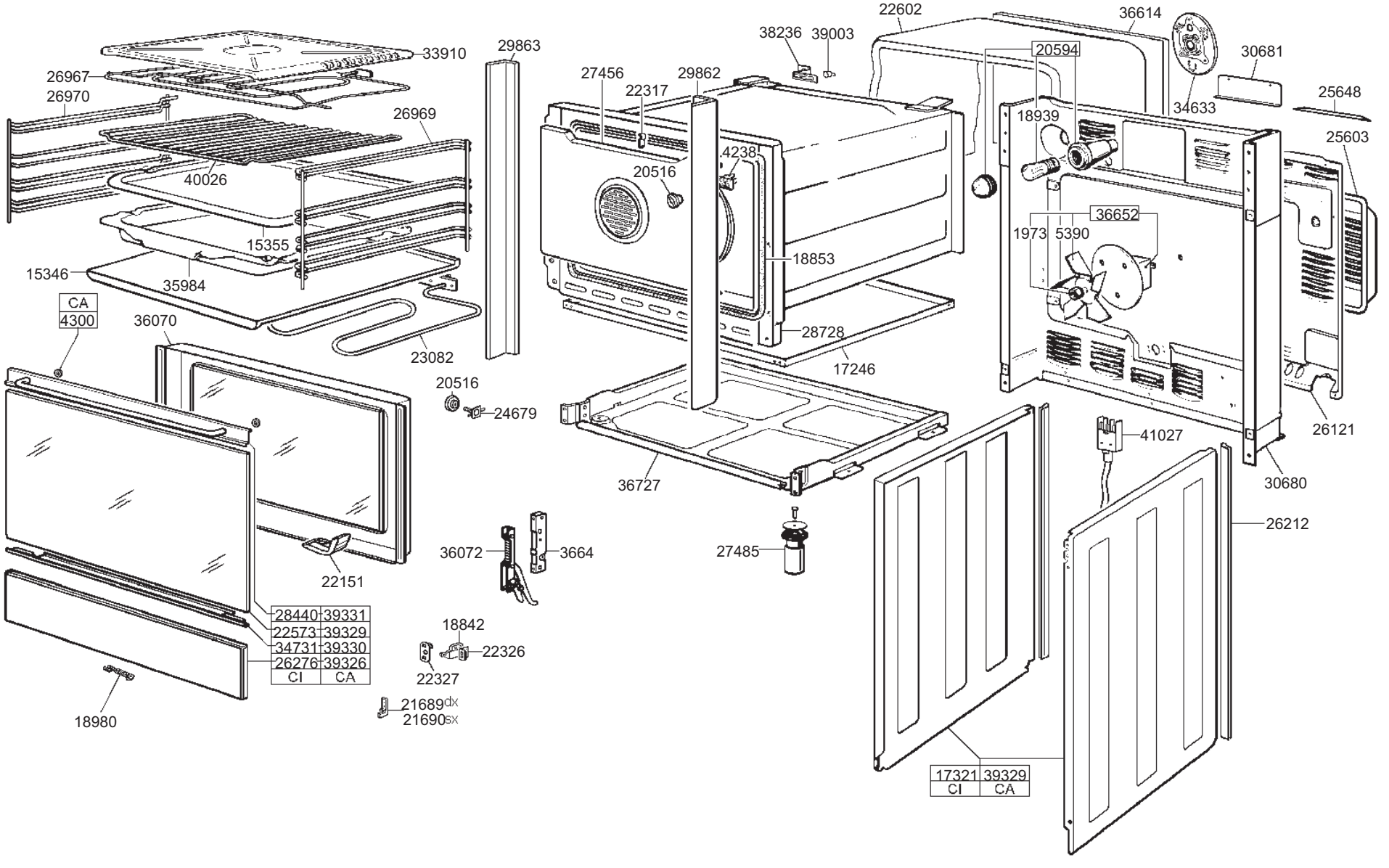
33910
26967
26970
29863
26969
40026
15355
15346
35984
23082
CA
4300
36070
20516
24679
22151
28440 39331
22573 39329
34731 39330
26276 39326
CI CA
18980
18842
22326
22327
21689dx
21690sx
36072
3664
27456
22317
29862
38236
39003
22602
20594
36614
30681
34633
25648
18939
25603
4238
20516
36652
1973 5390
18853
28728
17246
36727
27485
41027
26121
30680
26212
17321 39329
CI CA

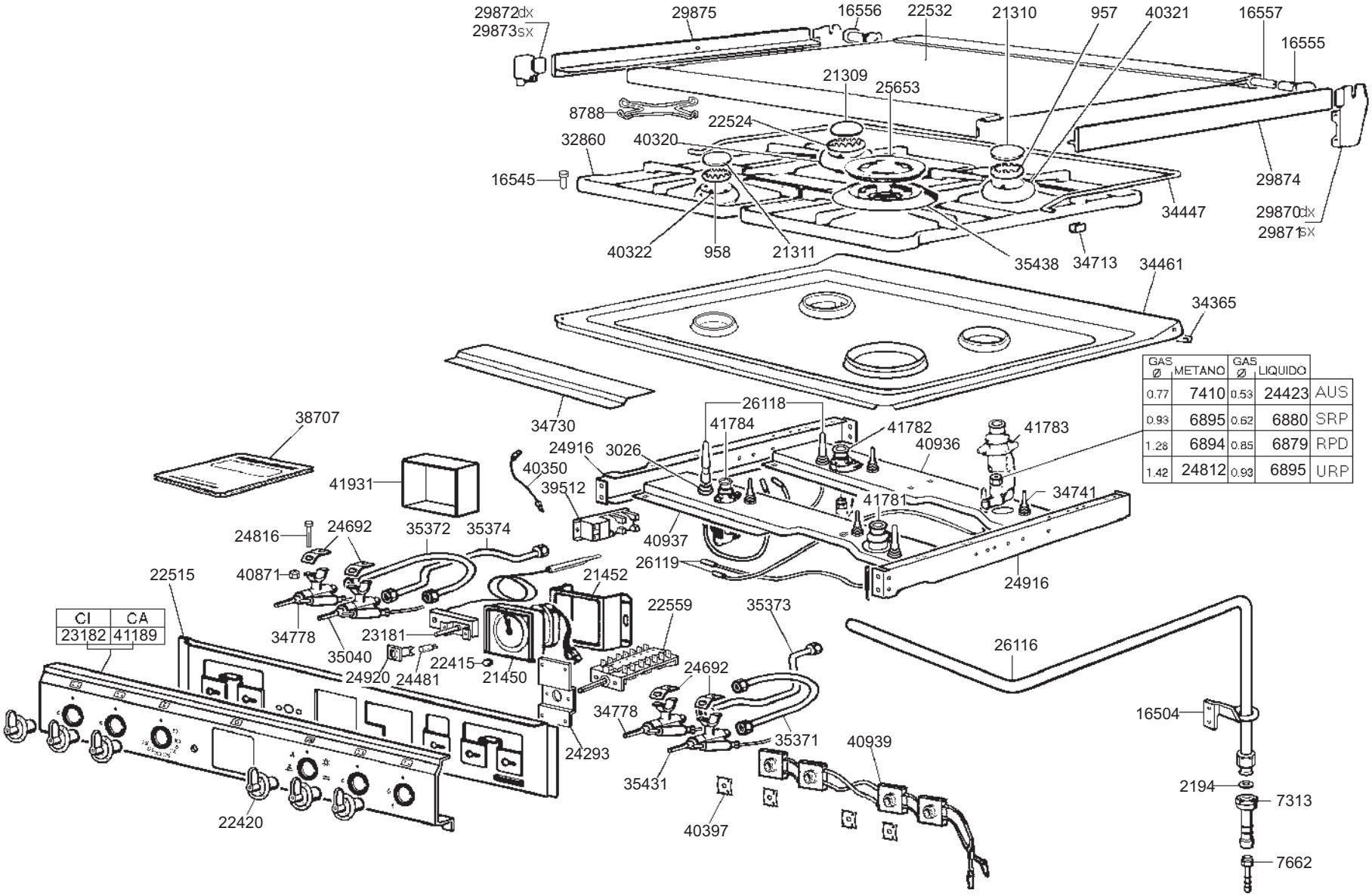

GAS Ø	METANO	GAS Ø	LIQUIDO	
0.77	7410	0.53	24423	AUS
0.93	6895	0.62	6880	SRP
1.28	6894	0.85	6879	RPD
1.42	24812	0.93	6895	URP